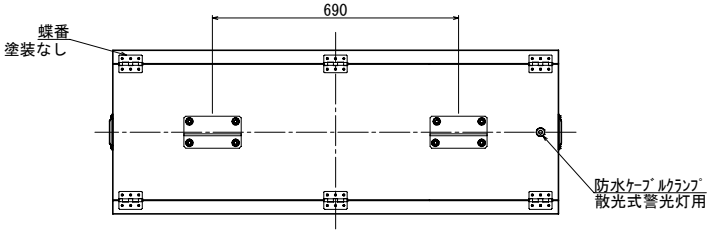
690
蝶番
塗装なし
防水ｹｰﾌﾞﾙｸﾗﾝﾌﾟ
散光式警光灯用

【上面】

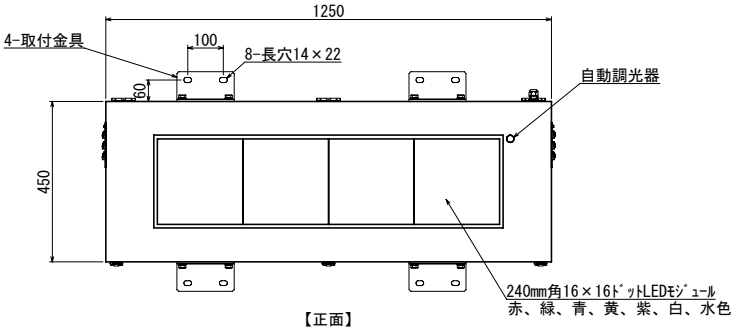
1250
4-取付金具
100
8-長穴14×22
200
自動調光器
450
240mm角16×16ﾄﾞｯﾄLEDﾓｼﾞｭｰﾙ
赤、緑、青、黄、紫、白、水色

【正面】

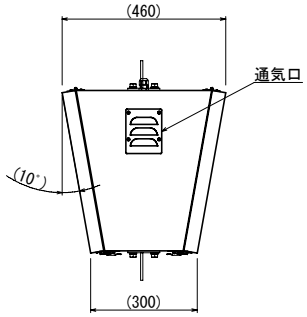
(460)
通気口
(10°)
(300)

【側面】

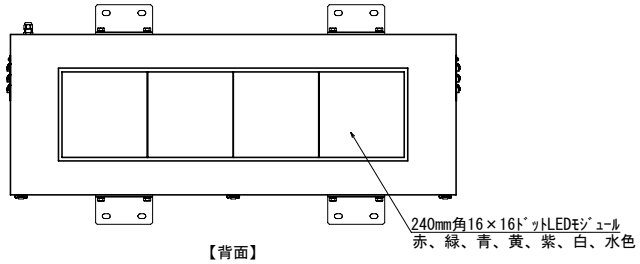
240mm角16×16ﾄﾞｯﾄLEDﾓｼﾞｭｰﾙ
赤、緑、青、黄、紫、白、水色

【背面】

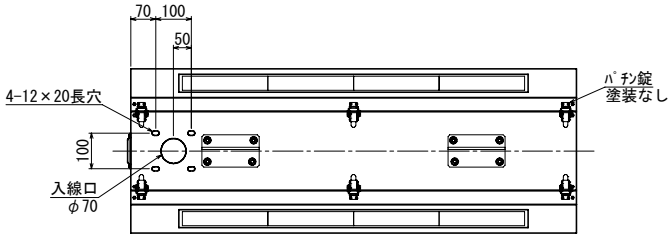
70
100
50
4-12×20長穴
ﾊﾟﾁﾝ錠
塗装なし
100
入線口
φ70

【底面】

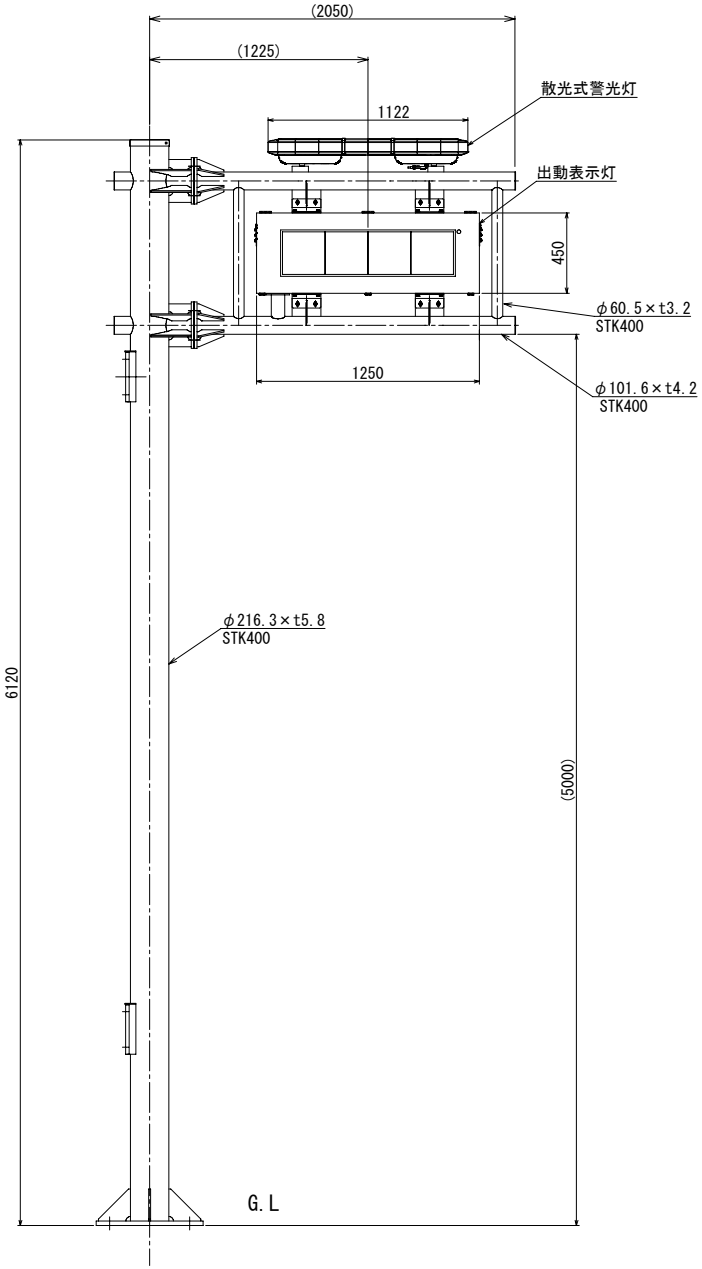
(2050)
(1225)
1122
散光式警光灯
出動表示灯
450
φ60.5×t3.2
STK400
1250
φ101.6×t4.2
STK400
φ216.3×t5.8
STK400
6120
(5000)
G.L

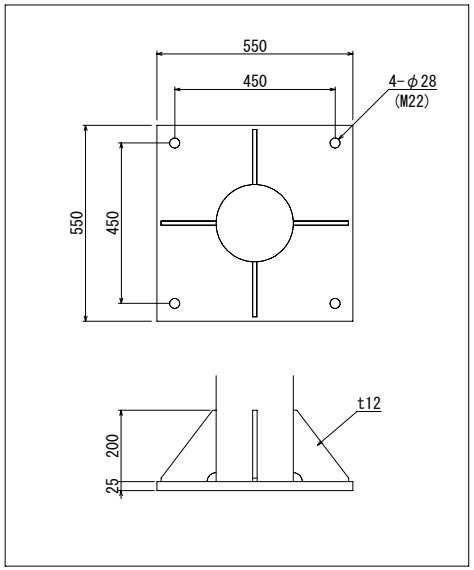
550
450
4-φ28
(M22)
550
450
t12
200
25